Продажа

дом 43.5 м² на участке 19 сот.

Бухтал,

Тюменская обл, Нижнетавдинский р-н, село Бухтал

₽ 1 250 000

Продается жилой дом с земельным участком в живописном месте Нижнетавдинского района, в окружении лесного массива.
Основные преимущества села Бухтал:

- Удобное расположение: село находится в 69 км от Тюмени, что обеспечивает быстрый доступ к городской инфраструктуре.
- Природа и экология: живописные леса и близость к реке Бухталка создают благоприятные условия для проживания.
- Инфраструктура: в селе есть Дом культуры, Велижанская средняя общеобразовательная школа, детский сад, Бухтальская амбулатория и отделение банка, почтовое отделение, аптечный пункт, магазины.

Прекрасное место для отдыха, рыбалки, сбора грибов и ягод.
В селе асфальтированные дороги, к дому ведет грунтовая дорога.
Ходит рейсовый автобус, дорога асфальтированная.
Деревянный дом, площадью 43,5 кв.м расположен на земельном участке, площадью 19 соток (разрешенное использование - личное подсобное хозяйство).
В доме печное отопление, электричество заведено, газ проходит по улице участка, с возможностью подключения.
Рядом с домом есть колодец с питьевой водой. Во дворе находятся хоз. постройки.
Если вы ищете дом с участком в живописном селе Бухтал, Нижнетавдинский район, Тюменская область, то приглашаем вас на просмотр в любое удобное время.
Почему стоит выбрать село Бухтал?
Перспективы развития:

- село активно развивается, что делает его привлекательным для инвестиций.
- комфортные условия: наличие всех необходимых коммуникаций и близость к природе делают его идеальным для проживания.
- доступная цена: стоимость домов ниже, чем в других престижных районах Тюменской области.

Для получения дополнительной информации или оформления сделки свяжитесь с нами по телефону или напишите сообщение.
Не упустите шанс приобрести дом в одном из самых живописных сел Тюменской области!

Тип объекта: **дом**
Общая площадь: **43.5 м²**
Количество этажей: **1**
Год постройки: **1969**
Тип участка: **ИЖС**
Душ: **отсутствует**

Тип дома: **деревянный**
Площадь участка: **19 сот.**
Подвальное помещение: **Погреб**
Материал стен: **Бревно**
Санузел: **на улице**
Удобства: **на улице**

40

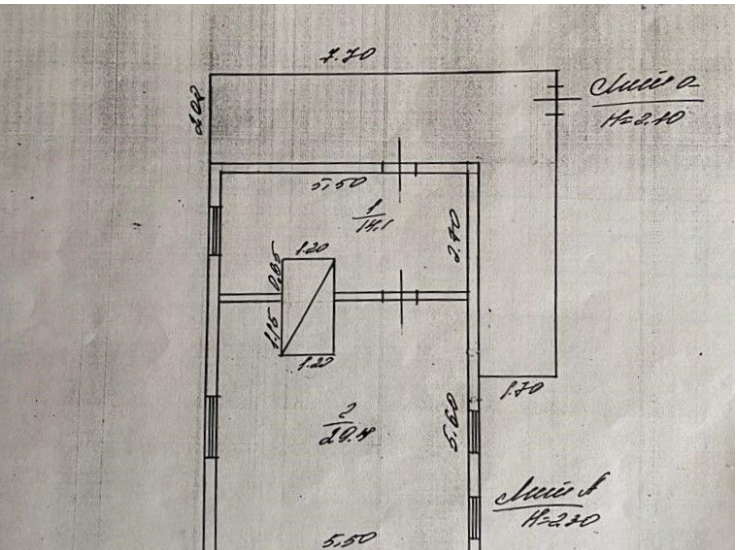
7.70
5.50
1.20
1.20
1.70
5.60
5.50

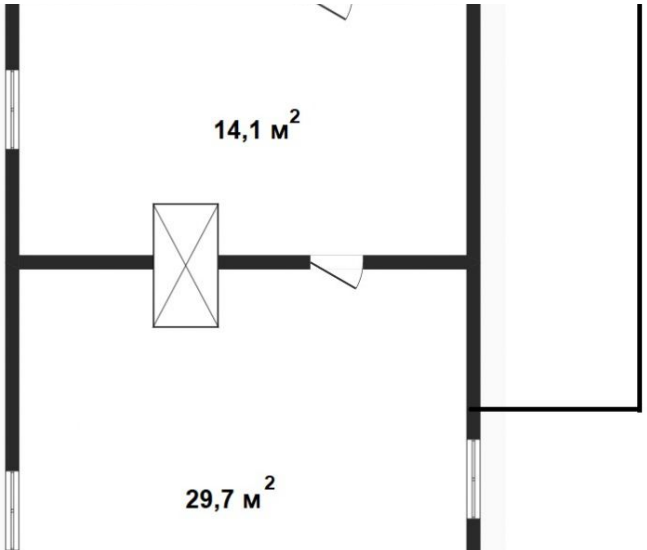
14,1 м²
29,7 м²

Советская ул.
Новая ул.
Бухчал
Зелёная ул.
Садовая ул.
ул. Чапаева
Почтовая ул.
Заводская ул.

Специалист по недвижимости

Красилова Вера Николаевна

+7(950)492-7209

ecnkrasilova@yandex.ru

ЕДИНЫЙ ЦЕНТР НЕДВИЖИМОСТИ

+7(929)269-66-94
ecn72.ru
ecntmn@yandex.ru
г Тюмень, ТЦ Рентал, улица Герцена, дом 103, офис 301