Продажа

2-к.квартира, 33.2 м², 5/5 эт.

Тюмень, Район КПД

г Тюмень, ул Энергетиков, д 30А

₽ 3 885 000

КВАРТИРА В ЦЕНТРЕ ГОРОДА ПО ВЫГОДНОЙ ЦЕНЕ!
продается уютная Двухкомнатная квартира с бонусом,в тихом районе,в шаговой доступности Школа №7,Детский Сад №58,хорошая Русская БаняюРядом Есть Магнит эктра
Квартира в центре города
Полноценная двухкомнатная квартира в самом продаваемом районе города.
Отличная планировка.
В квартире только полезные квадратные метры. Две смежные комнаты.
Полноценная кухня - присутствует место для приема пищи и готовки.
Раздельный санузел, в квартире есть небольшой бонус - сауна
Кирпичный дом - строили на века.
Кирпичный дом - отличная звуко и теплоизоляция. Чистый и ухоженный подъезд,
Во дворе есть детская площадка.Открытая парковка.
Район КПД - топ продаж по итогам 2022 и 2023 годов в городе Тюмени.
Есть абсолютно все необходимое для комфортной городской жизни.
Район активно развивается и становится с каждым днем все более и более привлекательным как для застройщиков, так и для конечного потребителя.
Дом находится на самой продолжительной и центральной улице города - ул.Энергетиков.
В шаговой доступности:
детские сады - 58
среднеобразовательные учебные заведения - два корпуса школы №7
учебные заведения - Тюменский техникум строительного хозяйства,Тюменский Медицинский Институт.
Тюменская ярмарка - Выставочный зал.
множество магазинов, спортивные залы, кафе, рестораны.
Транспортная развязка - лучшее, что есть на рынке недвижимости.
Находится в районе улиц Тульская, 50 лет ВЛКСМ, Рижская, Геологоразведчиков, Мельникайте, Пермякова.Одесская,Республики
За домом остановка общественного транспорта. Можно уехать в любой конец города.
ЗВОНИТЕ! ПОМОЩЬ В ОФОРМЛЕНИИ ИПОТЕКИ!

Количество комнат: **2**
Общая площадь: **33.2 м²**
Этаж: **5**
Тип санузла: **Совмещенный**
Вид из окон: **на улицу**
Тип дома: **кирпичный**

Год постройки дома: **1962 г.**
Жилая площадь: **33.2 м²**
Этажей в доме: **5**
Ремонт: **косметический**
Высота потолков в метрах: **2.5 м.**
Апартаменты: **нет**

ПИВСОВЕТ
МЫ ОТКРЫТЫ!
ПЕННОЕ
ЗАКУСКА
РЫБКА
ПОСЛЕ РАБОТЫ

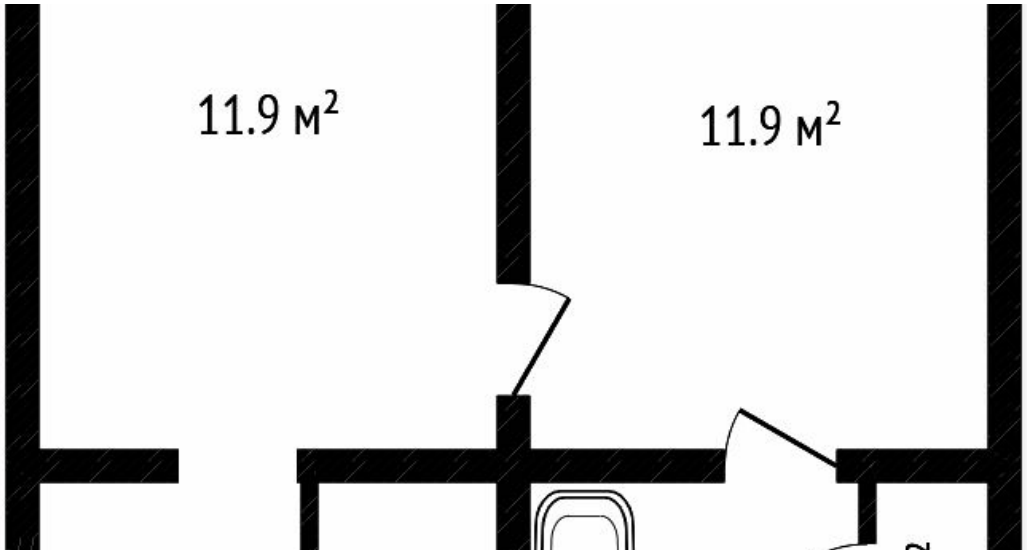
11.9 м²
11.9 м²

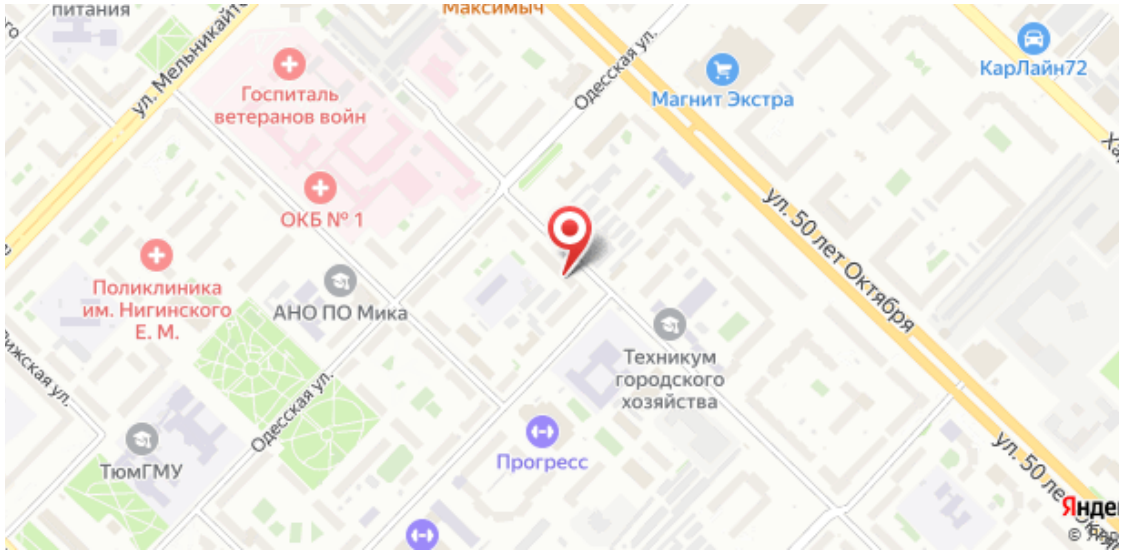
Госпиталь ветеранов войн
ОКБ № 1
Поликлиника им. Нигинского Е. М.
АНО ПО Мика
Техникум городского хозяйства
Прогресс
ТюмГМУ
Магнит Экстра
КарЛайн72
ул. 50 лет Октября
Одесская ул.
ул. Мельникайте

Специалист по недвижимости

Аллахкулиев Мурад Эльманович

+7(929)233-3309

ecnallahkuliev@yandex.ru

ЕДИНЫЙ ЦЕНТР НЕДВИЖИМОСТИ

+7(929)269-66-94
ecn72.ru
ecntmn@yandex.ru
г Тюмень, ТЦ Рентал, улица Герцена, дом 103, офис 301