Продажа

дом 90 м² на участке 8 сот.

Решетникова,

Тюменская обл, Тюменский р-н, деревня Решетникова, ул Сибирская

₽ 3 500 000

Дом из камня!

Три спальные комнаты, кухня-гостиная с выходом на террасу, холл, санузел, тех. помещение. Площадь 90 м2 жилая + 20 м2 терраса и крыльцо.

В стоимость входит:

- фундамент: плита

- стены: газоблок 300мм

- крыша: металлочерепица

- все внутренние перегородки

- разводка канализации

Есть участкипод ИЖС на выбор: в Решетникова, Каменка, Насекина, Кулакова - зеленые холмы, Новокаменский, а так же могу найти участок по запросу.

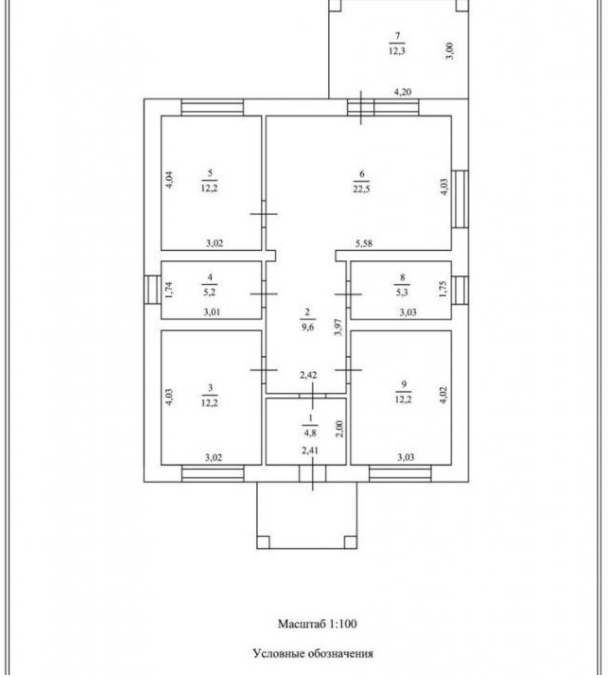

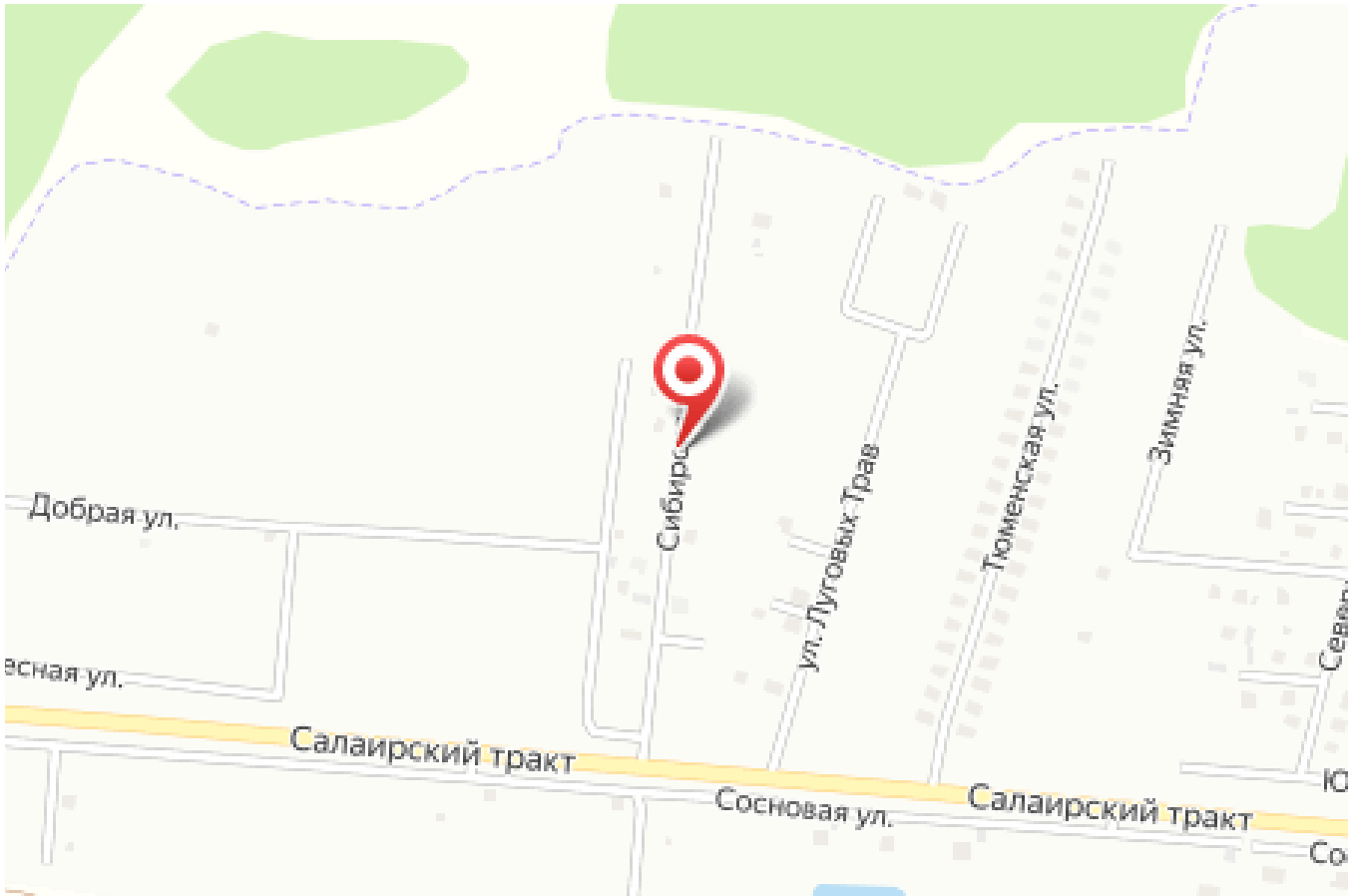

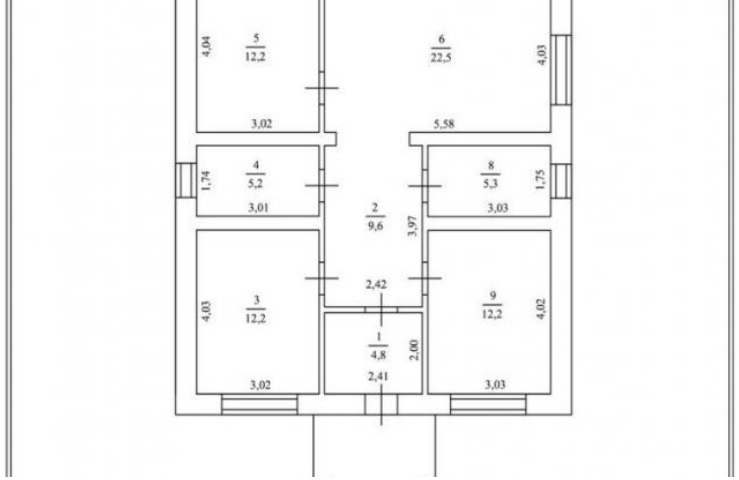

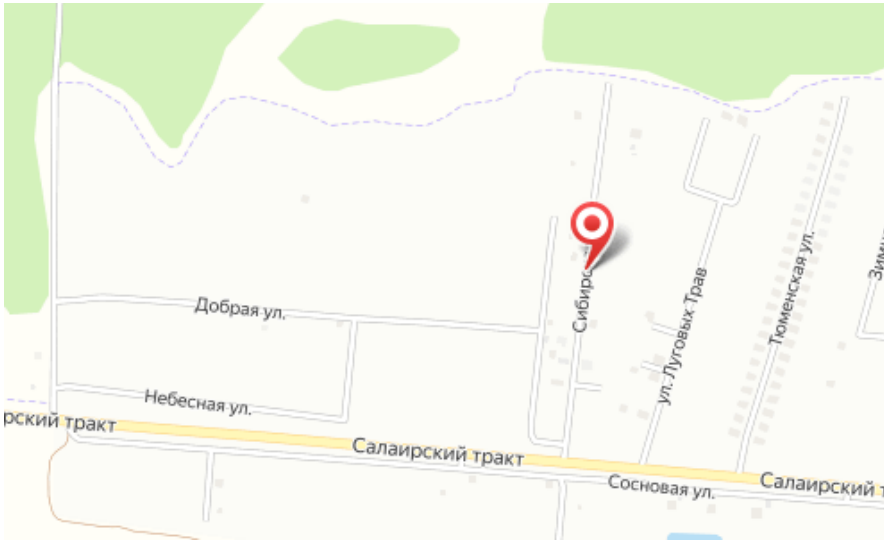

Тип объекта: **дом**
Общая площадь: **90 м²**
Количество этажей: **1**
Материал стен: **Керамзитоблок**
Санузел: **в доме**
Удобства: **нет**

Тип дома: **блочный**
Площадь участка: **8 сот.**
Год постройки: **2025**
Тип участка: **ИЖС**
Душ: **В доме**

Специалист по недвижимости

Минин Александр Владимирович

+7(904)877-4317

ecnminin@yandex.ru

ЕДИНЫЙ ЦЕНТР НЕДВИЖИМОСТИ

+7(929)269-66-94
ecn72.ru
ecntmn@yandex.ru
г Тюмень, ТЦ Рентал, улица Герцена, дом 103, офис 301