Продажа

дом 132 м² на участке 8 сот.

Кулаково,

Тюменская обл, Тюменский р-н, село Кулаково

₽ 9 900 000

Продаётся новый дом с террасой 135 кв.м. на участке 8 сот.
КИПРЕЯ - ЗЕЛЕНЫЙ ХОЛМЫ

Дом выполнен из качественных и экологичных строительных материалов (есть подтверждающие документы).

Фундамент - утепленная монолитная плита.

В дом заведено электричество 380 (15 кВт)
Толщина стен составляет 59 см керамзитоблок+ 50 пенополиэстирол + Железногородский керамический кирпич.

Мягкая кровля, водосточка, подшивка фирмы Docke premium, переливной септик на 10 куб.

Кессон для обслуживания скважины (42м).
Пластиковые окна фирмы Rehau.

По всему периметру пола раскатаны тёплые полы, полусухая стяжка пола.

Дом выполнен в чистовой отделке.

Лицевая сторона забора выполнена на фундаменте, отмостка утеплена.

Дом готов к воплощению любых дизайнерских решений.

Звоните !

За наличку , скидка!

Тип объекта: **дом**
Общая площадь: **132 м²**
Количество этажей: **1**
Год постройки: **2023**
Тип участка: **ИЖС**
Душ: **В доме**

Тип дома: **блочный**
Площадь участка: **8 сот.**
Подвальное помещение: **нет**
Материал стен: **Керамзитоблок**
Санузел: **в доме**
Удобства: **В доме**

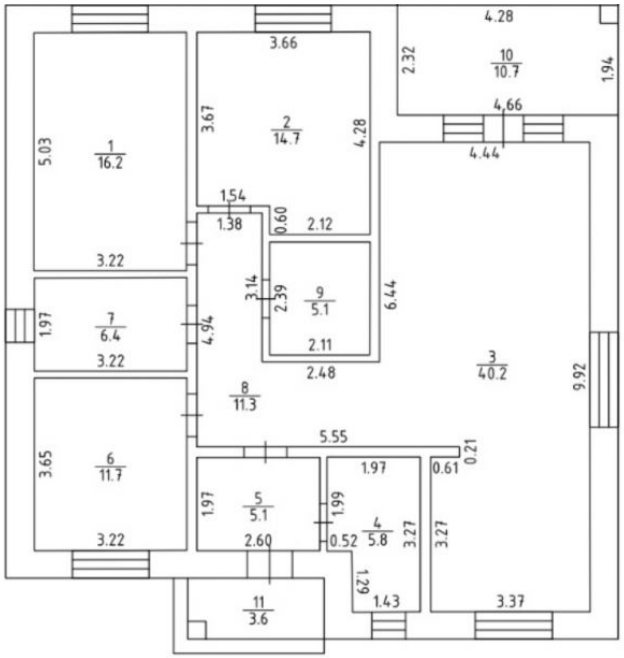

1. Комната
2. Комната
3. Кухня-гостиная
4. Котельная
5. Прихожая
6. Комната
7. Санузел
8. Коридор
9. Гардеробная
10. Терраса
11. Крыльцо

Масштаб 1: 100

Условные обозначения:

Специалист по недвижимости

Зульхарнеев Динар Рафаилович

+7(904)873-5929

+7(345)298-0313

ecnzulkharneev@yandex.ru

ЕДИНЫЙ ЦЕНТР НЕДВИЖИМОСТИ

+7(929)269-66-94
ecn72.ru
ecntmn@yandex.ru
г Тюмень, ТЦ Рентал, улица Герцена, дом 103, офис 301